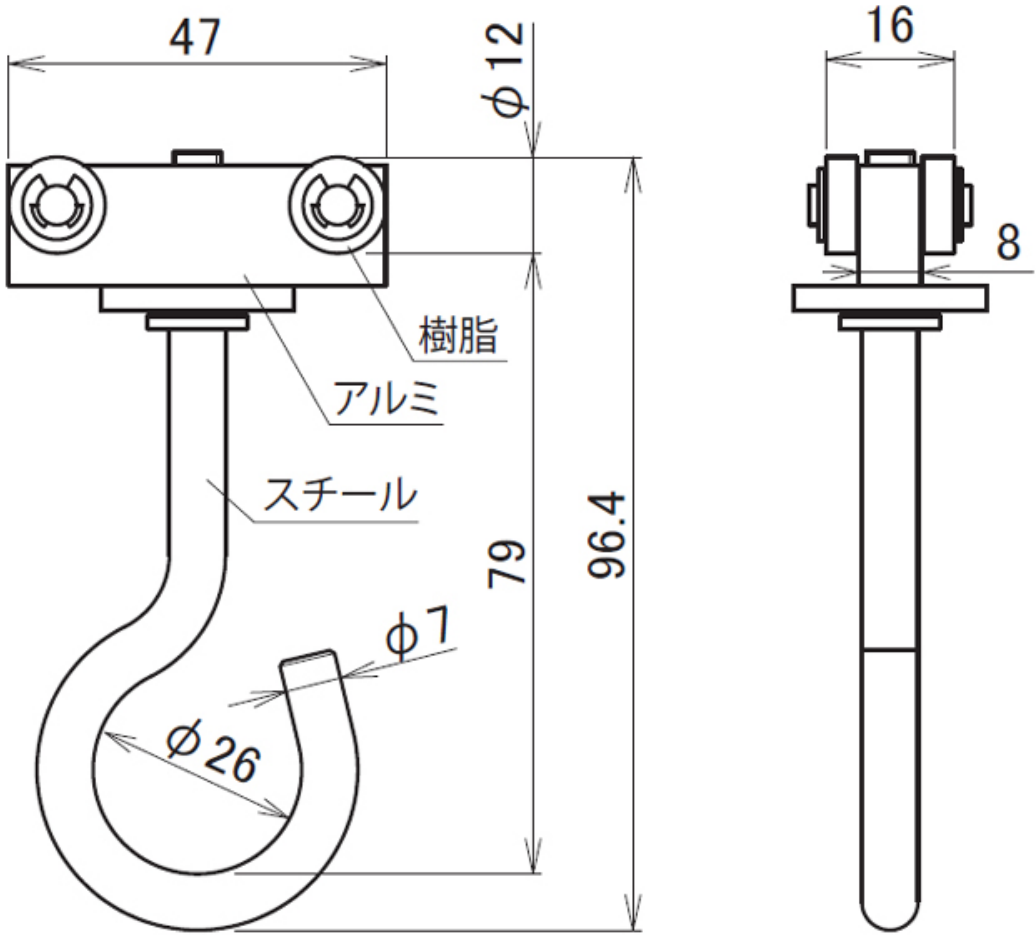

※300Ｒ未満のカーブレールには使用できません。