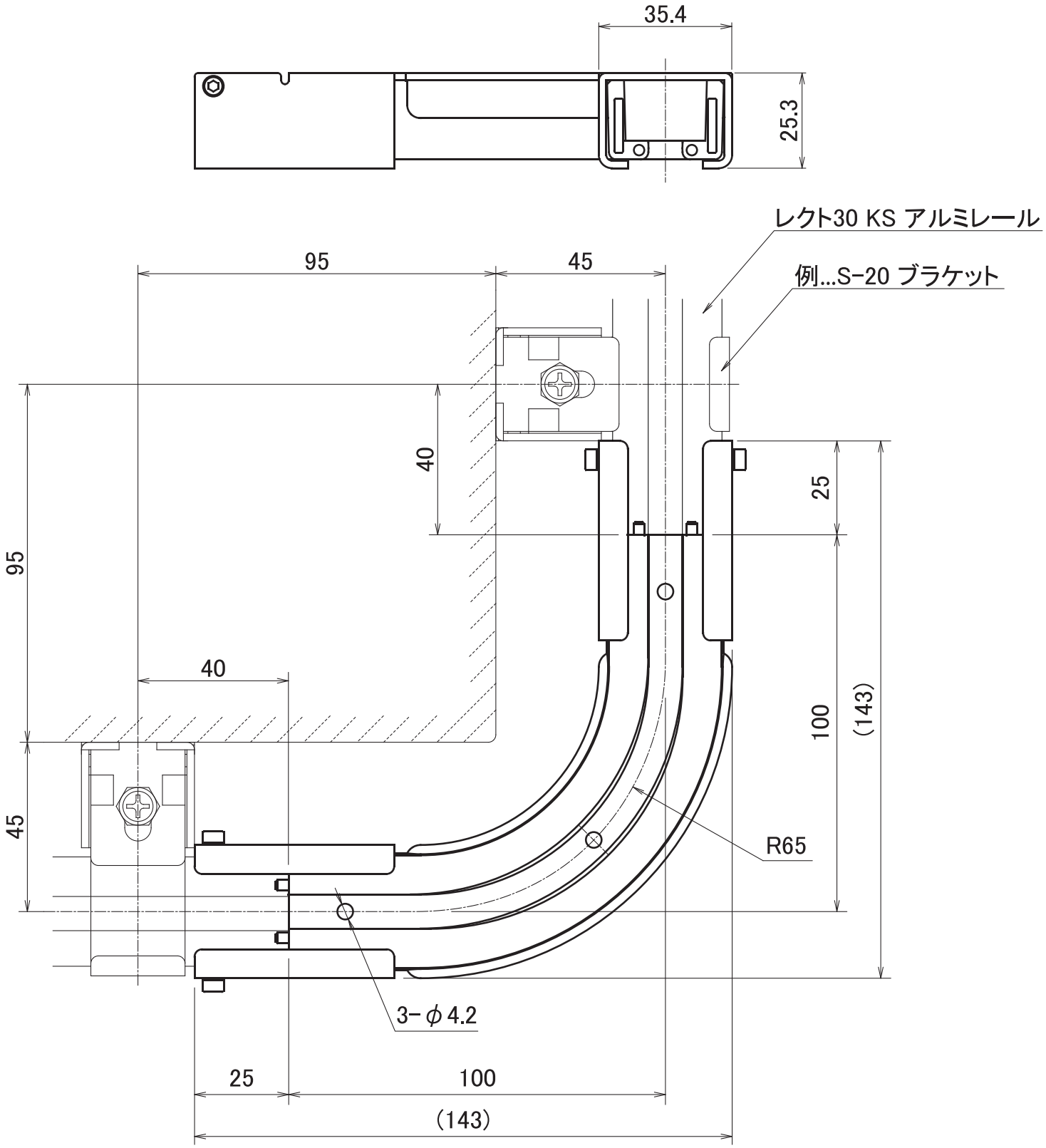
35.4
25.3
レクト30 KS アルミレール
例...S-20 ブラケット
95
45
40
25
95
40
100
(143)
45
R65
3-φ4.2
25
100
(143)